PARTICOLARE APPARECCHIO DI ILLUMINAZIONE PISTA CICLO-PEDONALE
fuori scala
q.te in mm

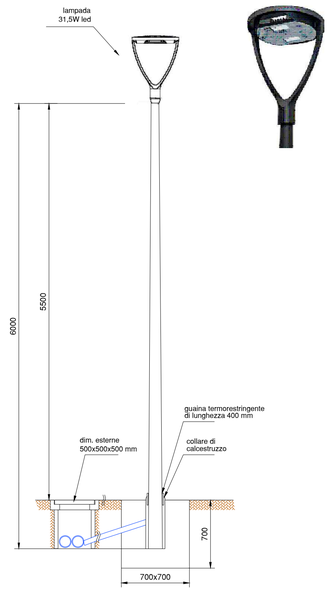

TABELLA APPARECCHI

DESTINAZIONE	COSTRUTTORE	MODELLO	LAMPADA	QUOTA DI INSTALLAZIONE APPARECCHIO
PISTA CICLO-PEDONALE	AEC	ECORAYS TP	31,5 W sorgente LED	4,5 m
INCLINAZIONE	h.f.t.	LUNGHEZZA PALO	SPESSORE BASE	INFISSIONE TERRA DEL PALO
0°	4,5 m	5 m	3 mm	0,5 m

PARTICOLARE APPARECCHIO DI ILLUMINAZIONE ATTRAVERSAMENTO PEDONALE
fuori scala
q.te in mm

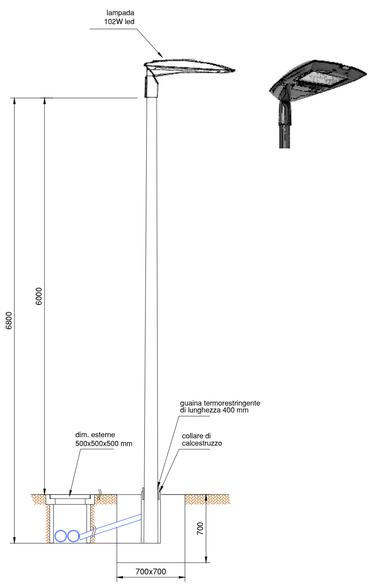

TABELLA APPARECCHI

DESTINAZIONE	COSTRUTTORE	MODELLO	LAMPADA	QUOTA DI INSTALLAZIONE APPARECCHIO
ATTRAVERSAMENTO PEDONALE	AEC	ITALO 1	102 W sorgente LED	6 m
INCLINAZIONE	h.f.t.	LUNGHEZZA PALO	SPESSORE BASE	INFISSIONE TERRA DEL PALO
0°	6 m	6,8 m	3 mm	0,8 m

PARTICOLARE FONDAZIONE PER PALI I.P. "PARTE EDILE"
q.te in cm

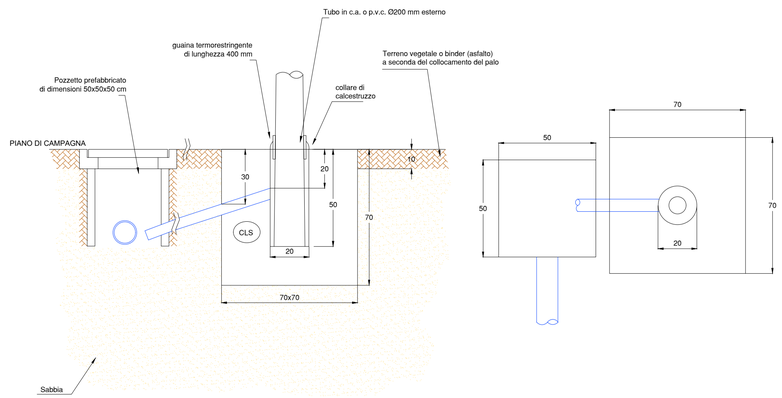

PARTICOLARE FONDAZIONE PER PALI DI SICUREZZA PER ATTRAVERSAMENTO PEDONALE "PARTE EDILE"
q.te in cm

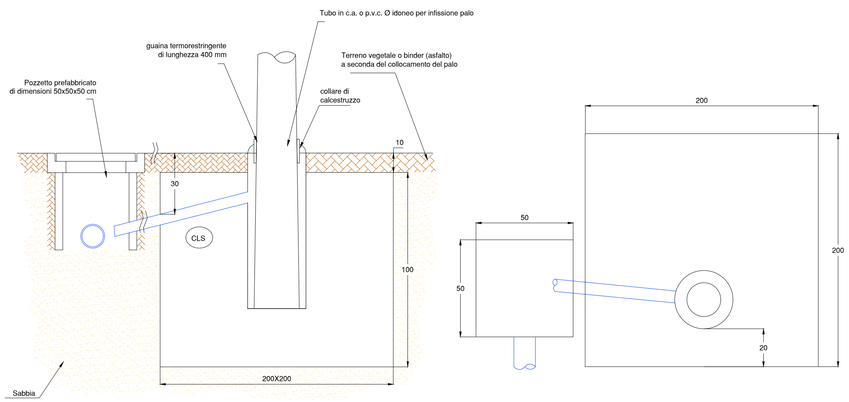

PARTICOLARE PALO DI SICUREZZA PER ATTRAVERSAMENTO PEDONALE
CON SBRACCIO L= 7M E CARTELLO LUMINOSO
q.te in cm

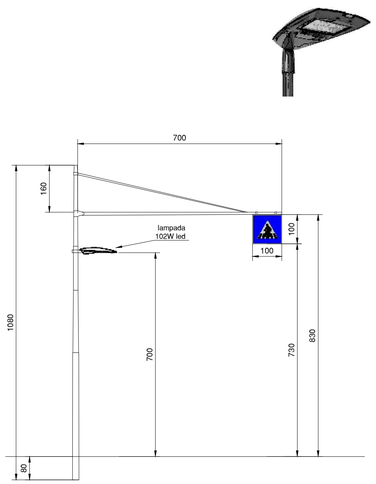

REALIZZAZIONE DI CAVIDOTTI
DETERMINAZIONE DELLA PROFONDITA' DELLO SCAVO E DEL MATERIALE DI REINTERRO PER TUBI DIRETTAMENTE INTERRATI
fuori scala

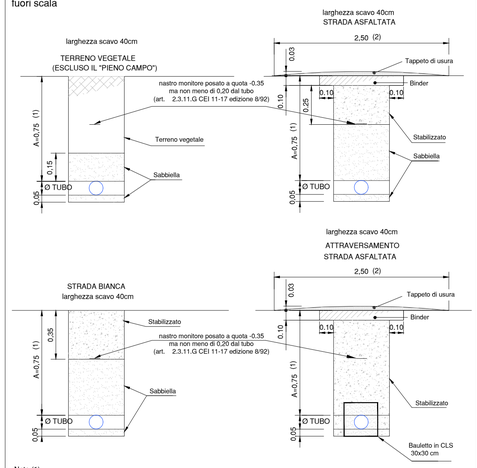

Nota (1)
Valore tipico, salvo diverse prescrizioni del proprietario della strada; in casi particolari "A" può essere ridotta a 0,50 m dalla generatrice superiore del tubo.
Profondità minori possono essere ancora adottate proteggendo meccanicamente il tubo (es. con CLS, impiegando tubi F.E... ect.) art. 2.3.11.I. CEI 11-17 Edizione 8/92

Nota (2)
Valore tipico,la forma e la larghezza del manto d'usura dipendono dalle prescrizioni impartite dai proprietari della strada

TIPOLOGIE DI GIUNTI

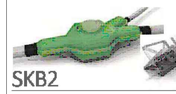

SKB2

Giunto in resina poliuretanica
Connessione in derivazione - cavi fino a 4 fasi
Separatore delle fasi indurito

Contenuto del kit
- Due semigusci in polipropilene trasparente - Size 2
- Separatore delle fasi
- Sacchetto di resina bicomponente con SdD
- Nastro isolante
- Guanti protettivi in lattice

Connessione in derivazione

Numero di pali	Diametro dei cavi Ø (mm)		Sezione dei conduttori (mm²)			
			min		max	
	principale	derivato	cavo princ.	cavo deriv.	cavo princ.	cavo deriv.
	12 – 27	12 – 27	3,5	3,5	1,50	1,50
			6	6	25	25
			6	6	25	25
			6	2,5	25	25

Insulated tap connector

suitable for aluminium and copper main and tap-off conductors.

Technical Data

Article no.		332 420 002
Cross section of main conductor	[mm²]	1,5 - 16
Conductor cross section Al solid circular	[mm²]	1,5 - 16
Conductor cross section Cu solid circular	[mm²]	1,5 - 16
Conductor cross section Al stranded circular	[mm²]	1,5 - 16
Conductor cross section Cu stranded circular	[mm²]	1,5 - 16
Cross section of tap conductor	[mm²]	1,5 - 16
Shearhead		Yellow
Screw		Mo
Material		Contact plates: copper alloy Body: fibre glass reinforced plastic material Pressure plates and screws: Nirosta

Dimensions

Width	[mm]	26

TIPOLOGIE DI POZZETTI

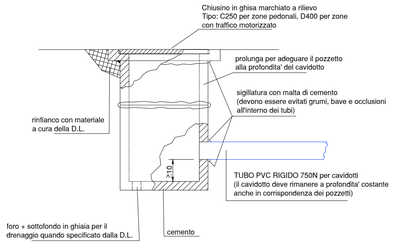

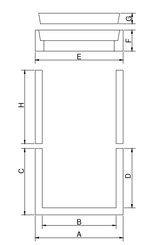

TABELLA BOTOLE

Tipo pozzetto	E	F	G	
40 x 40	48 x 48	11	6,5	non carrabile
50 x 50	57 x 57	11	7	carrabile botola circolare in ghisa
60 x 70	66 x 77	11	7	carrabile botola circolare in ghisa

TABELLA PROLUNGHE

Tipo pozzetto	H
40 x 40	CON MATTONI
50 x 50	22
60 x 70	90

TABELLA FONDI

Tipo pozzetto	A	B	C	D
40 x 40	39 x 39	32 x 32	38	34
50 x 50	49 x 49	42 x 42	48	43
60 x 70	65 x 75	50 x 62	80	

CAMBIAMENTI DI DIREZIONE ALL' INTERNO DEI POZZETTI

RAGGIO DI CURVATURA CORRETTO :

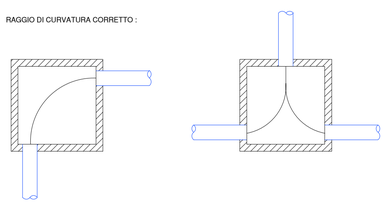

RAGGIO DI CURVATURA ERRATO :

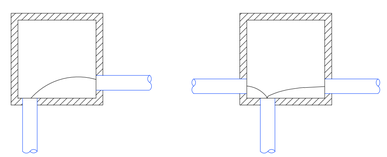

Nei cambiamenti di direzione la disposizione delle tubazioni e le dimensioni del pozzetto devono essere tali da rispettare il raggio minimo di curvatura dei cavi.

PARTICOLARE PLINTO PER PALO ALTO DI SICUREZZA PER ATTRAVERSAMENTO PEDONALE
CON SBRACCIO L= 7M E CARTELLO LUMINOSO

PIANTA

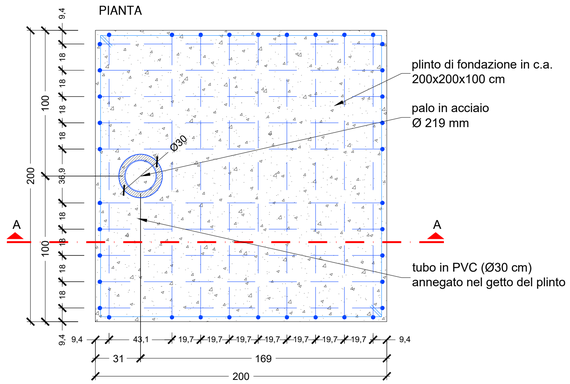

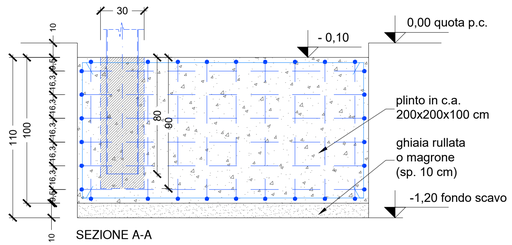

SEZIONE A-A

COMUNE DI BOLOGNA

Dipartimento Lavori Pubblici, Verde, Mobilità e Patrimonio
Settore Mobilità Sostenibile e Infrastrutture
U.I. Rete Tram, Piani e Progetti per la Mobilità Sostenibile
U.O. Progetti Mobilità Sostenibile e Sicurezza

Sostenibilità è Bologna

Oggetto intervento:

INTERVENTI DI MIGLIORAMENTO DELLA SICUREZZA STRADALE E DELLE CONNESSIONI CICLABILI

Codice intervento:	Tipologia opere:	Progetto:
6733	***Opere stradali***	***Esecutivo***

Descrizione intervento:
Interventi vari stradali

Firme soggetti responsabili:

IL PROGETTISTA OPERE STRADALI:	*Ing. Chiara Magrini*
I COLLABORATORI ALLA PROGETTAZIONE:	*Ing. Andrea Chiodini* *Ing. Andrea Mora* *Ing. Ilaria Gaddoni* *Geom. Alessio Fabbri*
IL DISEGNATORE:	*P.I. Massimo Carunchio*
IL COORDINATORE DELLA SICUREZZA IN FASE DI PROGETTAZIONE:	*Geom. Luciano Notte*
IL RESPONSABILE DEL PROCEDIMENTO:	*Ing. Chiara Magrini*
IL DIRETTORE DEL SETTORE:	*Ing. Cleto Carlini*

Titolo elaborato:
PARTICOLARI COSTRUTTIVI TIPOLOGICI
ILLUMINAZIONE PUBBLICA

N° tavola:	Scala:	Descrizione elaborato:
04c	-----	

Directory di destinazione: *\\int.comune.bologna.it\cboID_CQT\Mobilità Sostenibile e Infrastrutture\MobUrba_Pet\PSSU\PSSU 2022\C.I 6733_175mila\ESECUTIVO\Particolari_ILLUMINAZIONE.dwg*

Revisione elaborato:

N. Rev.	Data Rev.	Descrizione Revisione	Visto	Firma	Redazione grafica
	Ottobre 2022	*Progetto esecutivo*			*Ing. Andrea Chiodini*
	Settembre 2022	*Progetto di fattibilità*			*Ing. Chiara Magrini*